Figura 1. Posició de l'instrument de mesurament en ciclomotors, motocicletes i quadricicles

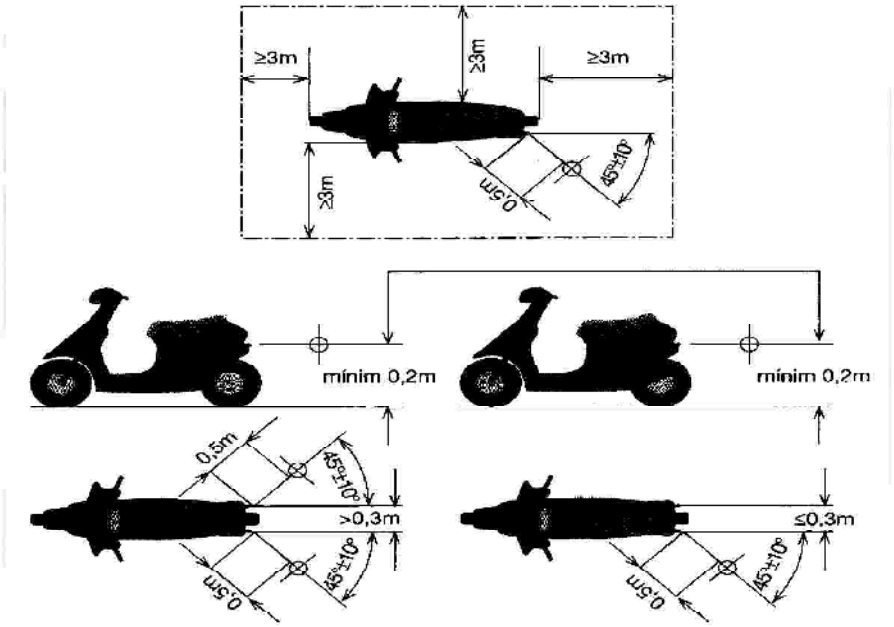

Figura 2. Posició de l'instrument de mesurament en vehicles automòbils

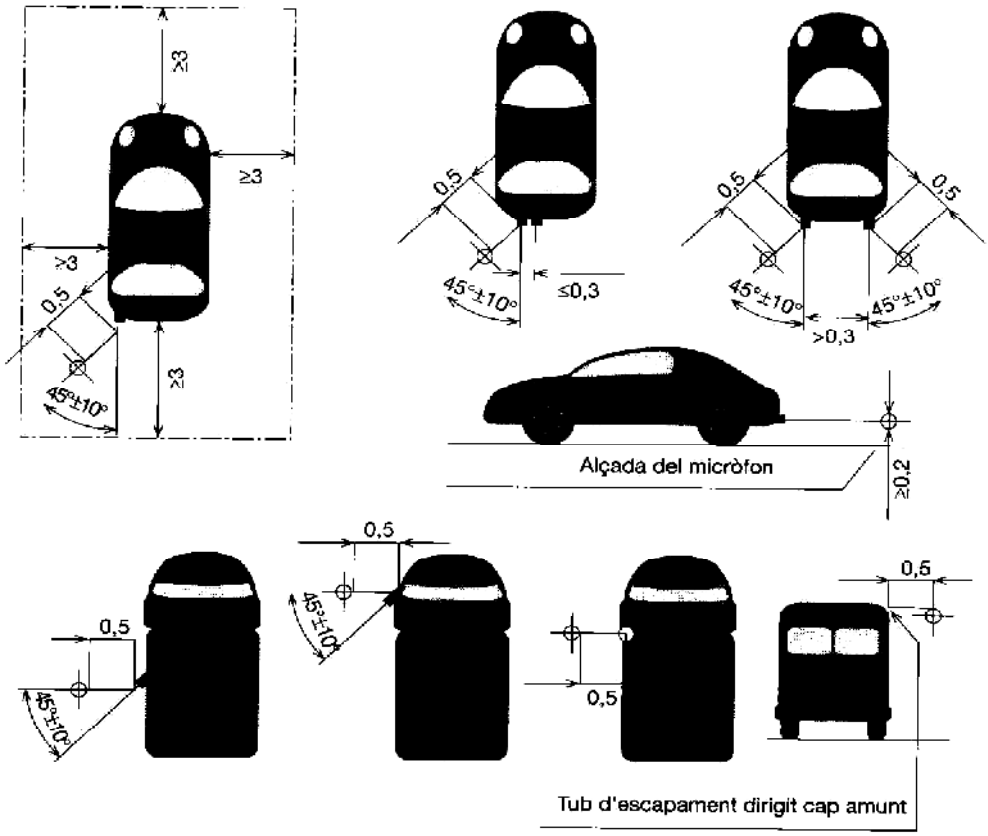

El valor del nivell L_{AFmax} s'ha d'arrodonir amb l'increment de 0,5 dB(A), i s'ha de prendre la part sencera com a valor resultant.
S'han de realitzar, com a mínim, tres mesuraments, i es consideren vàlids quan la diferència entre els valors extrems és menor o igual a 3 dB(A).
Per a ciclomotors de dues rodes el nivell d'emissió és la mitjana aritmètica dels 3 valors que compleixin aquesta condició.
Per als altres vehicles el nivell d'emissió sonora és el valor més alt dels tres mesuraments.